MiniArt

SCALE 1:35 UNASSEMBLED PLASTIC MODEL KIT
МАСШТАБ 1:35 СБОРНАЯ ПЛАСТИКОВАЯ МОДЕЛЬ

EUROPEAN STREET

ЕВРОПЕЙСКАЯ УЛИЦА

36011

INSTRUCTIONS
СХЕМА СБОРКИ

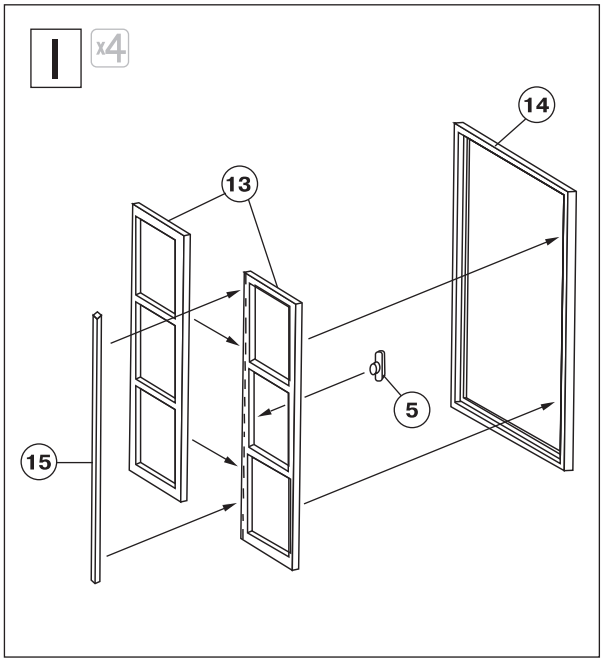

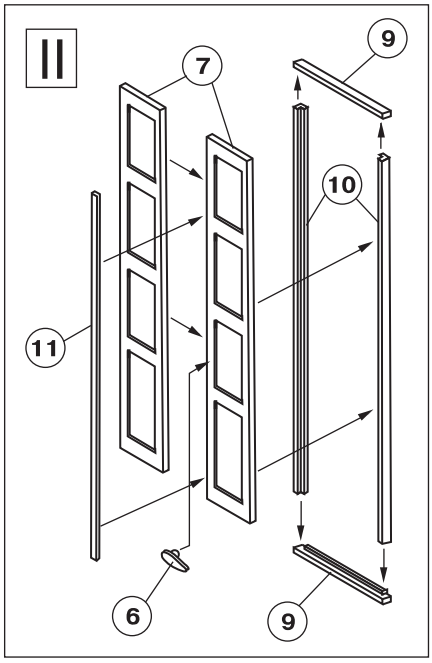

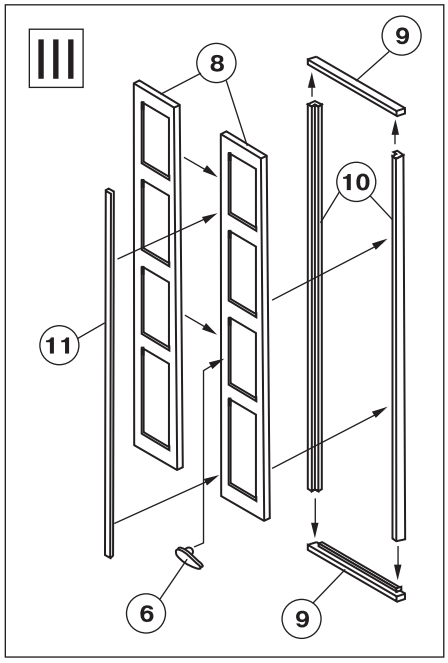

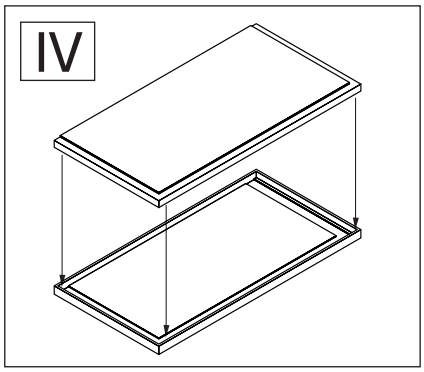

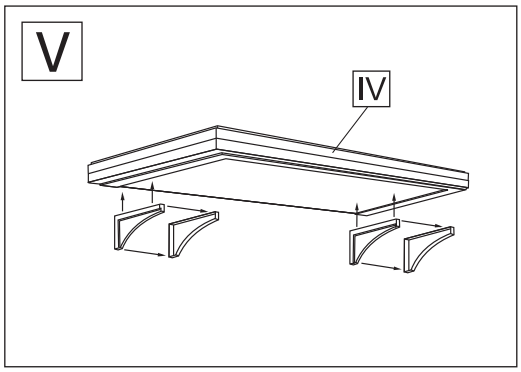

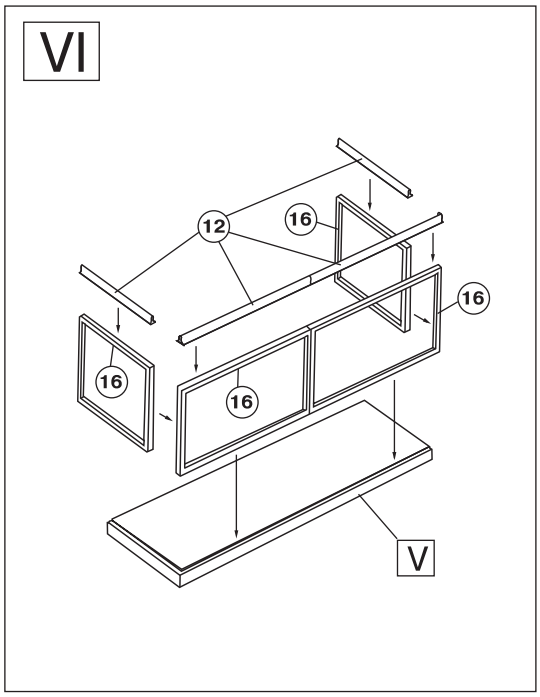

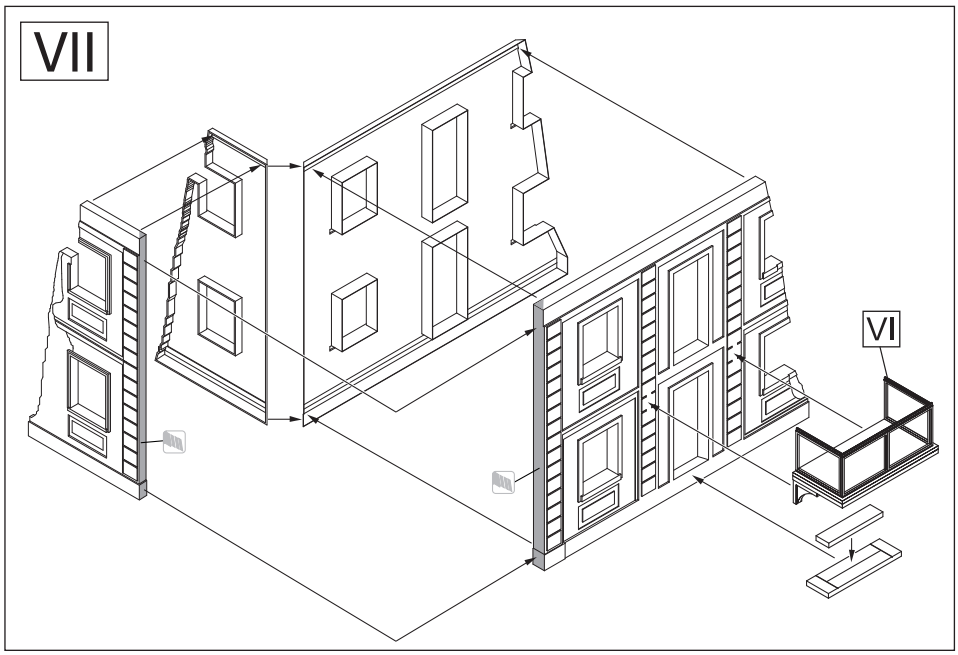

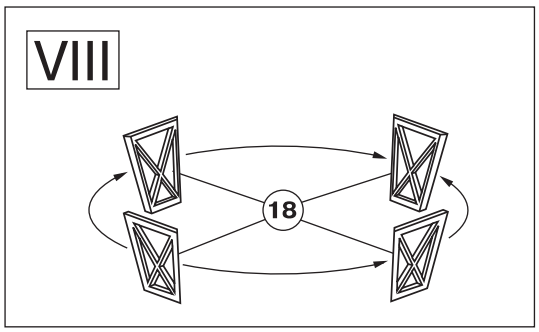

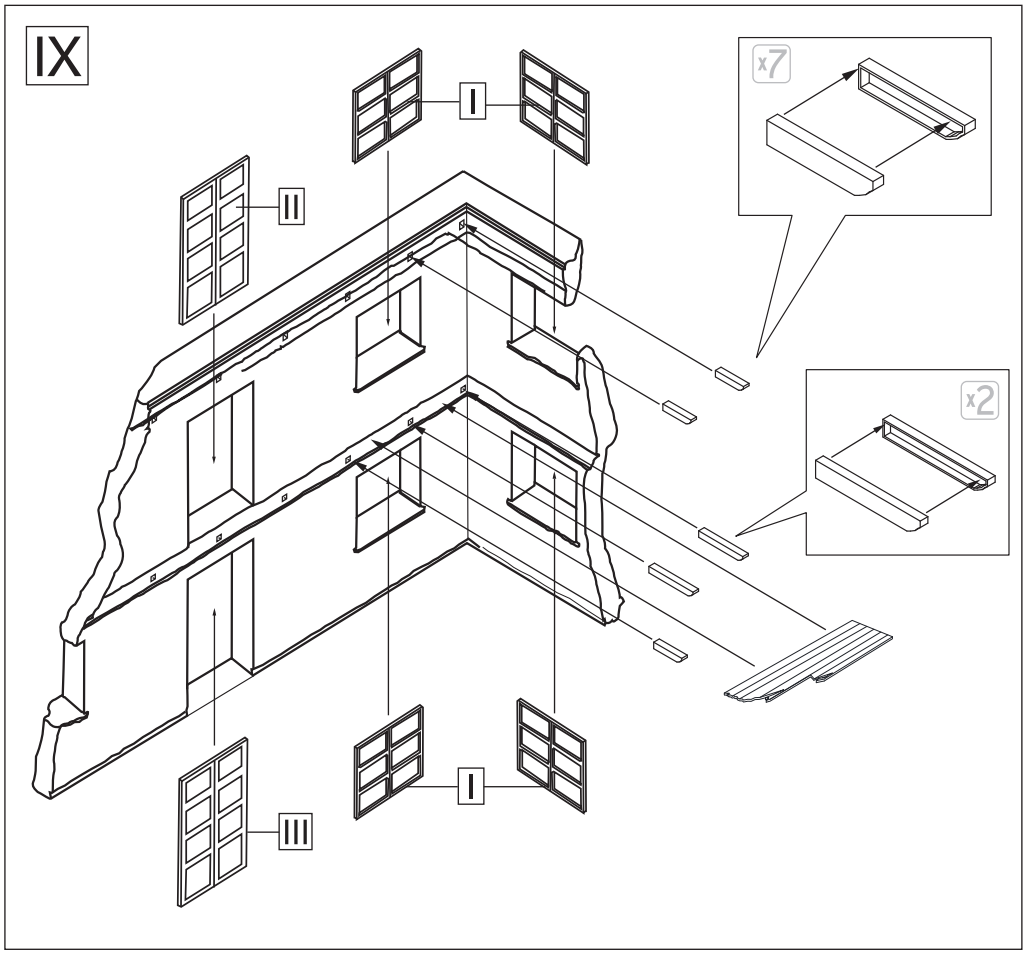

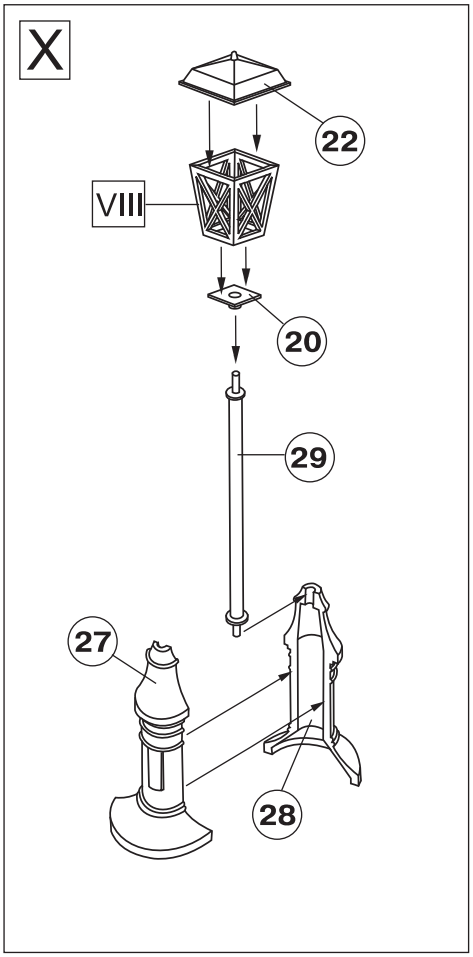

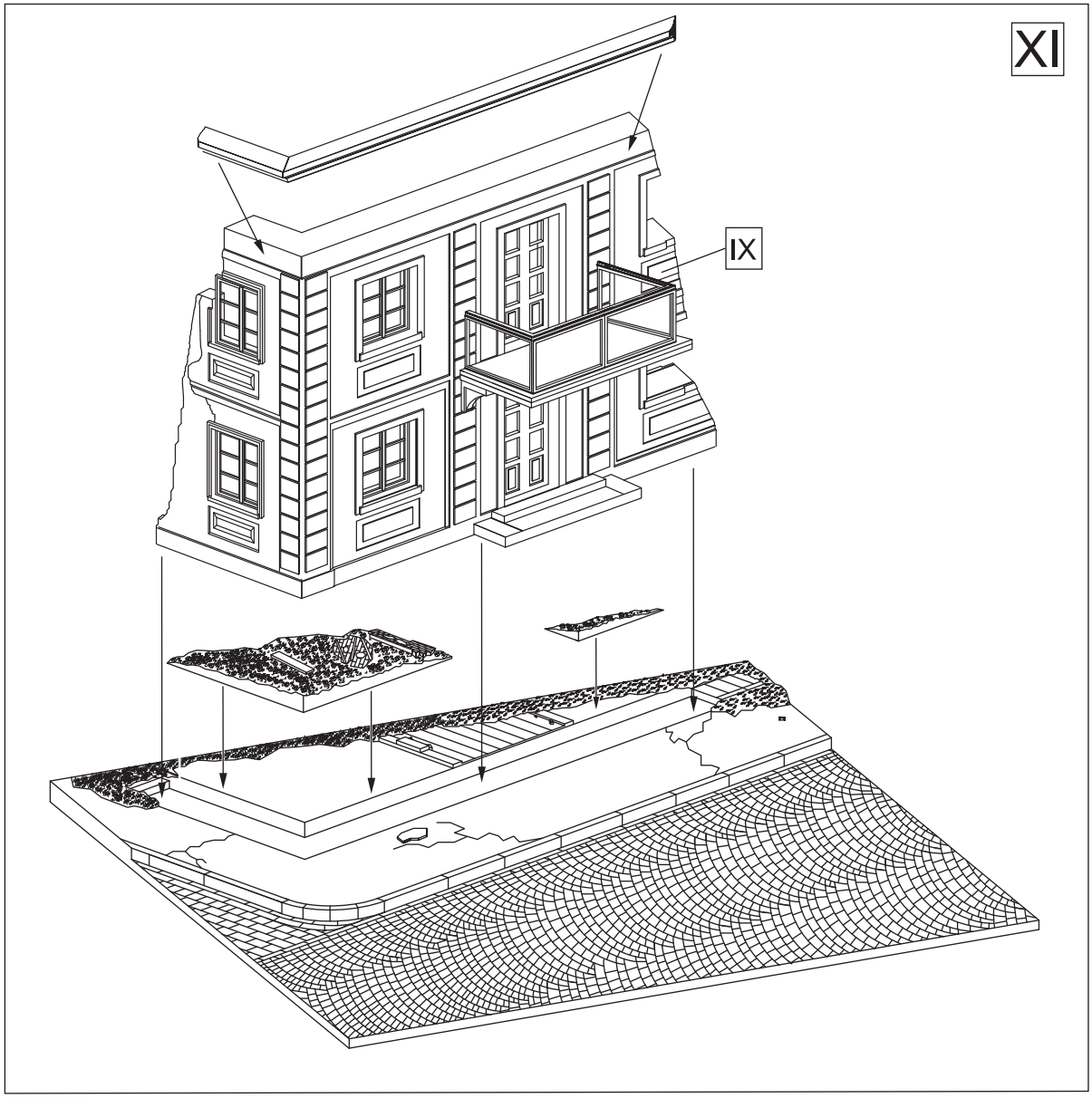

x2

MAKE 2pcs
2 TEILE FERTIGEN
EFFECTUER 2 PIECES
FARE DUE PEZZI
TEE 2 KPL
GÖR 2 ST
ПОВТОРИТЬ ДВА РАЗА

REMOVE
ENTFERNEN
RETIRER
SEPARARE
POISTA
AVLÄGSNA
ОТРЕЗАТЬ

MINIART MODELS Ltd.

144 B Kharkivskoe Highway,
02091 Kiev, Ukraine

art@miniart-models.com,
support@miniart-models.com