MiniArt

SCALE 1:35 UNASSEMBLED PLASTIC MODEL KIT
МАСШТАБ СБОРНАЯ ПЛАСТИКОВАЯ МОДЕЛЬ

EUROPEAN FARMYARD

ЕВРОПЕЙСКАЯ ФЕРМА

36017

x2
MAKE 2pcs
2 TEILE FERTIGEN
EFFECTUER 2 PIECES
FARE DUE PEZZI
TEE 2 KPL
GÖR 2 ST
ПОВТОРИТЬ ДВА РАЗА

REMOVE
ENTFERNEN
RETIRER
SEPARARE
POISTA
AVLÄGSNA
ОТРЕЗАТЬ

OPTIONAL
NACH BELIEBEN
FACULTATIF
FACOLTATIVO
VALINNANVARAINEN
VALBAR
ВАРИАНТЫ

INSTRUCTION
СХЕМА СБОРКИ

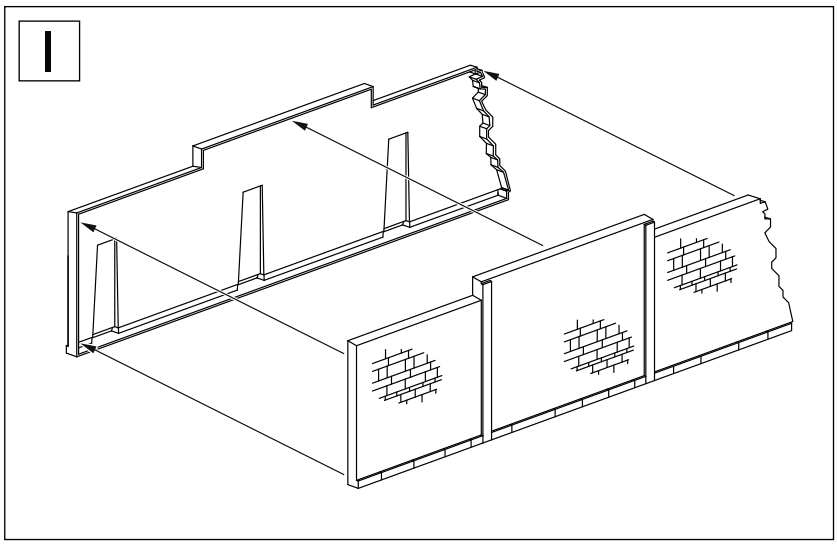

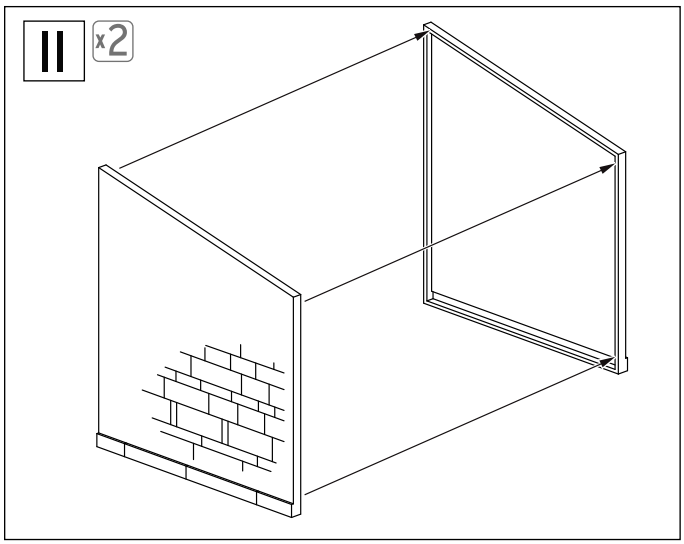

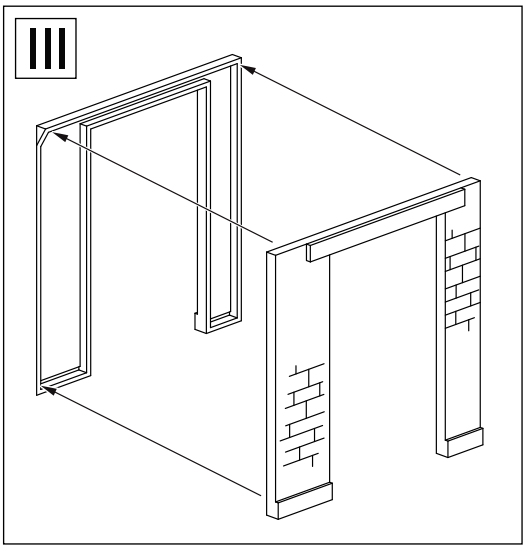

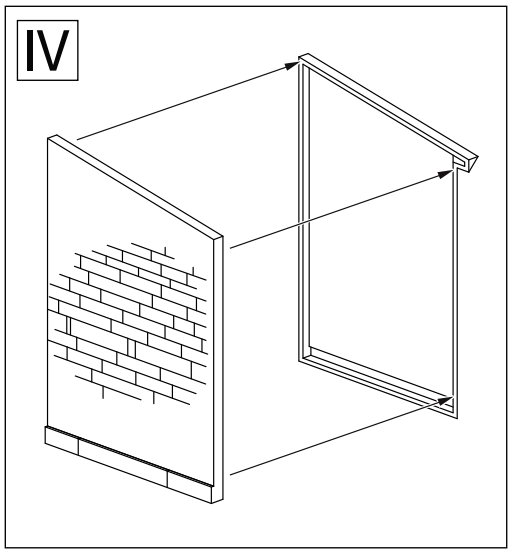

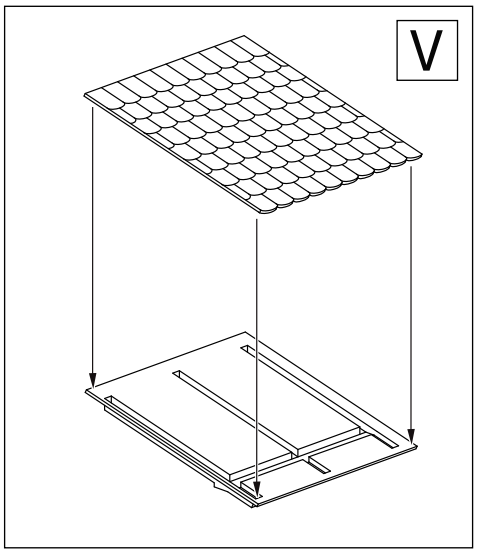

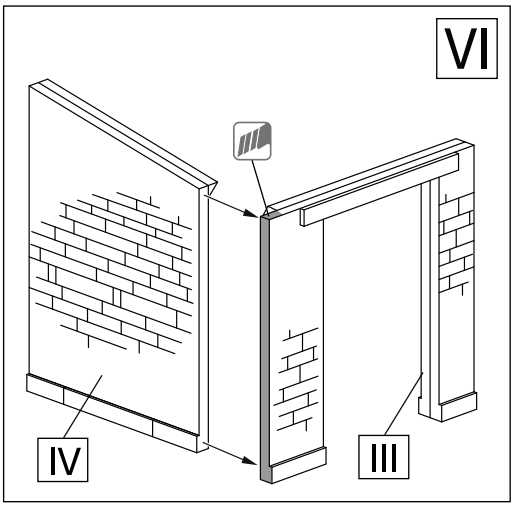

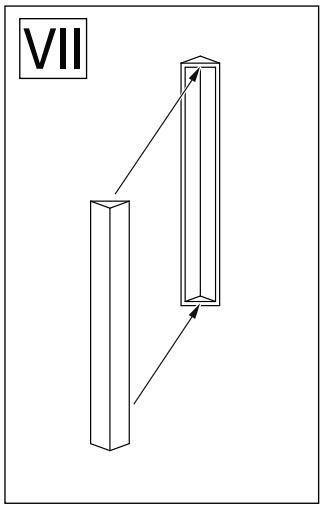

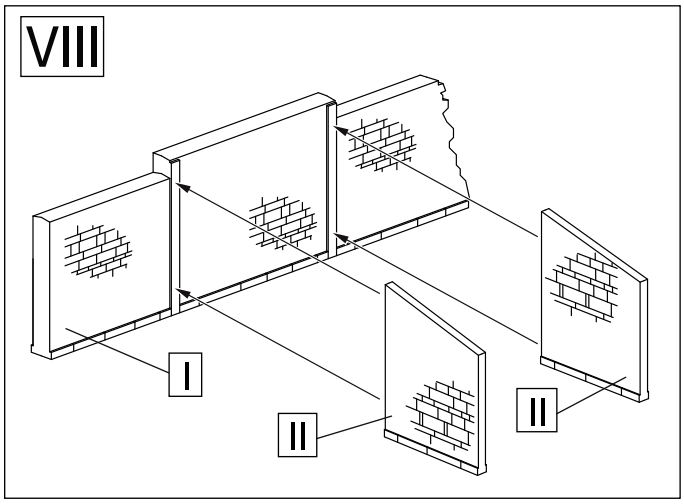

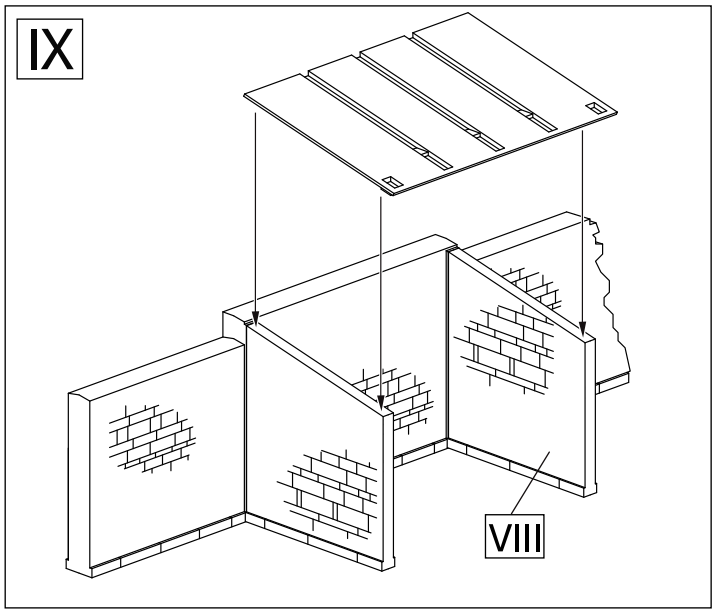

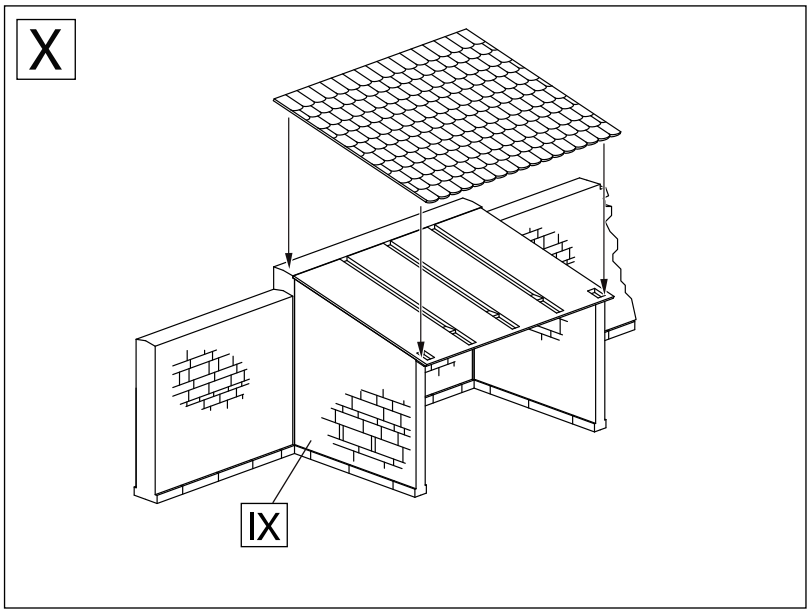

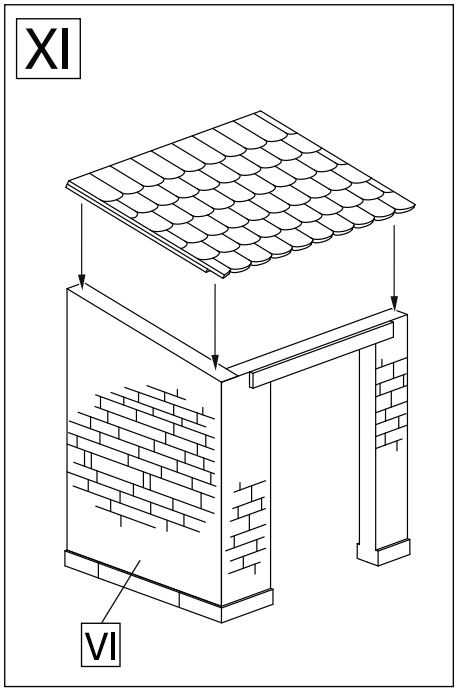

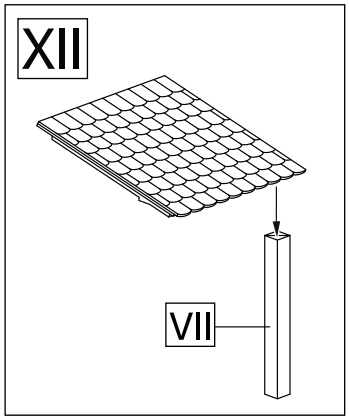

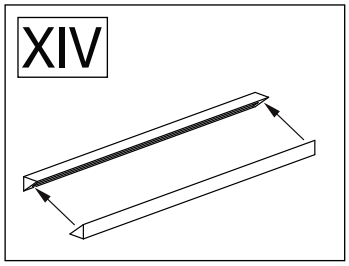

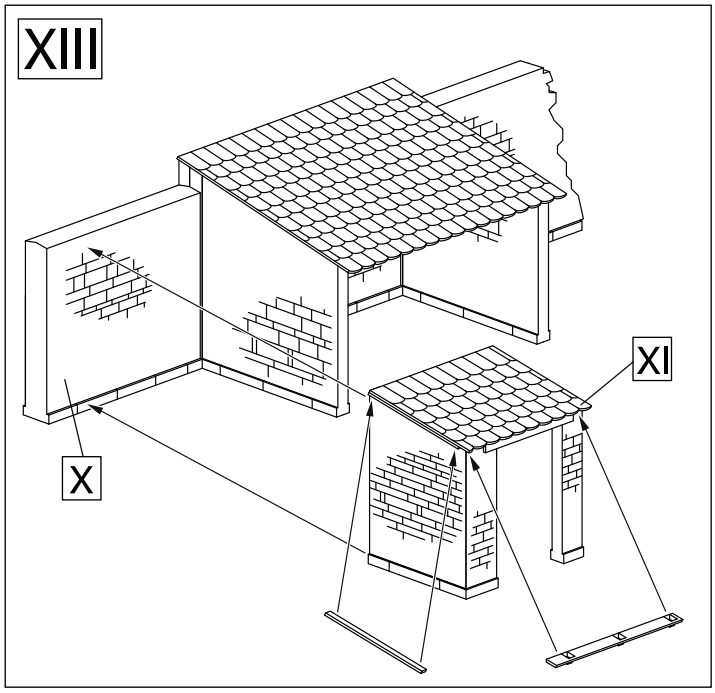

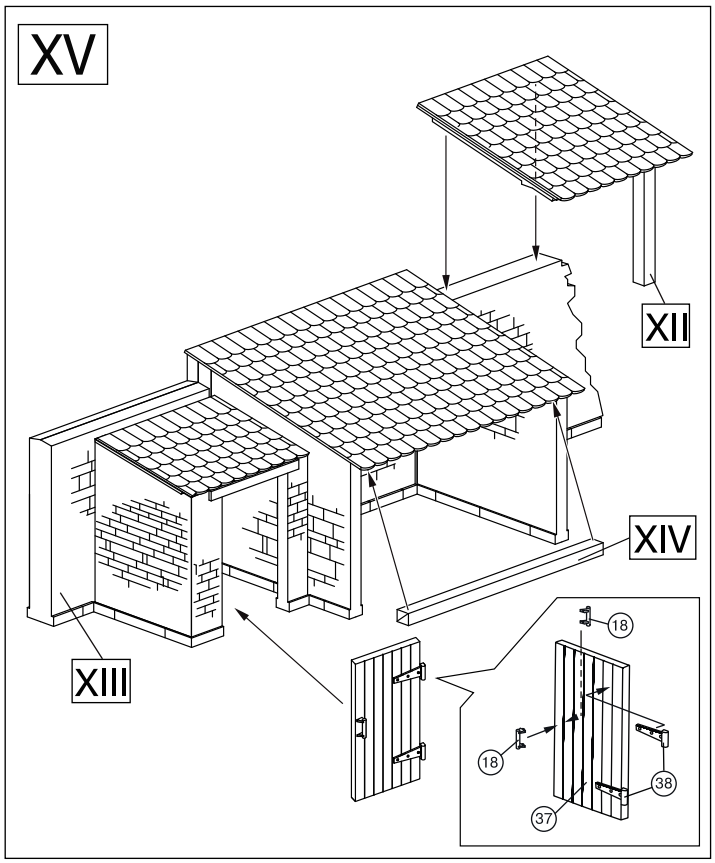

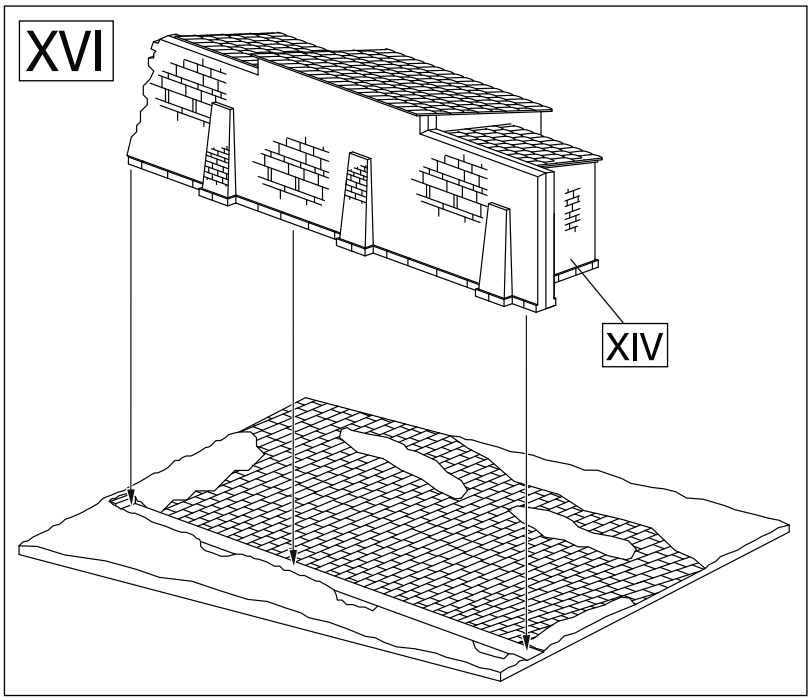

MiniArt Ltd.
P.Box 1432, Simferopol, 95000, Ukraine
art@miniart-models.com, www.miniart-models.com
Printed in Ukraine